BAUMANN KAPPELEN
ELEKTROTECHNIK

Aussenzählerkasten
Standard- oder Spezialausführung
Typengeprüft gemäss EN50298

H. BAUMANN AG
CHASSERALWEG 1
POSTFACH 25
CH-3273 KAPPELEN

Tel : 032 / 391 70 50
Fax: 032 / 391 70 55
Mail-Adresse: info@bk-baumann.ch
INTERNET www.bk-baumann.ch

BAUMANN KAPPELEN
ELEKTROTECHNIK

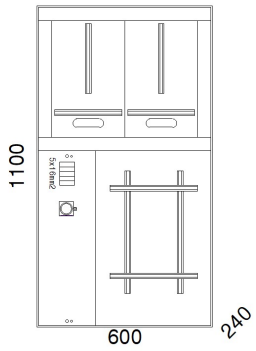

Einbau-Zählerkasten Nr. 2484.0
Aufbau-Zählerkasten Nr. 2484.1
komplett bestückt mit:
1 Kreuz für Hausanschlusskasten
1 Anschlussklemmensatz 5x6mm2
1 Steuerklemmensatz 4x2,5mm2
1 Steuersicherung 1LN10A
1 Schutzleiterklemmen 6mm2

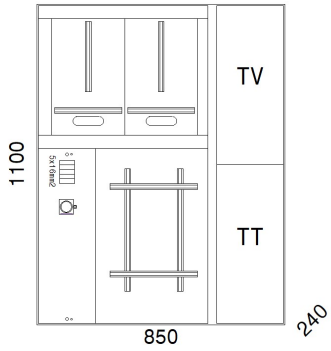

Einbau-Zählerkasten Nr. 2494.05
Aufbau-Zählerkasten Nr. 2494.15
komplett bestückt mit:
1 Kreuz für Hausanschlusskasten
1 Anschlussklemmensatz 5x6mm2
1 Steuerklemmensatz 4x2,5mm2
1 Steuersicherung 1LN10A
1 Schutzleiterklemmen 6mm2
1 TT-Abteil mit Fermacellplatte
1 TV-Abteil mit Fermacellplatte

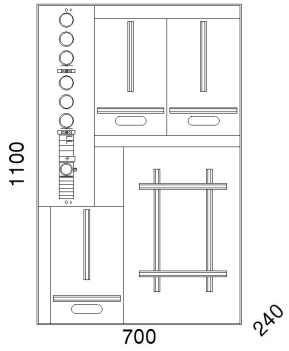

Einbau-Zählerkasten Nr. 2486.0
Aufbau-Zählerkasten Nr. 2486.1
komplett bestückt mit:
1 Kreuz für Hausanschlusskasten
1 Einspeisblock 5x35mm2
1 Steuerklemmensatz 6x6mm2
1 Steuersicherung 1LN10A
2 Bezügersicherungen 3LN25A
2 Schutzleiterklemmen 6mm2

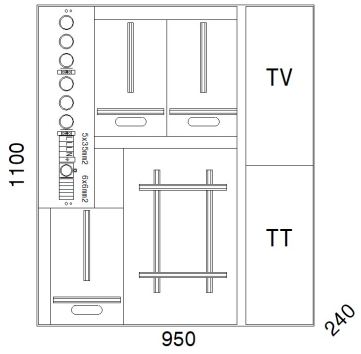

Einbau-Zählerkasten Nr. 2486.05
Aufbau-Zählerkasten Nr. 2486.15
komplett bestückt mit:
1 Kreuz für Hausanschlusskasten
1 Einspeisblock 5x35mm2
1 Steuerklemmensatz 6x6mm2
1 Steuersicherung 1LN10A
2 Bezügersicherungen 3LN25A
2 Schutzleiterklemmen 6mm2
1 TT-Abteil mit Fermacellplatte
1 TV-Abteil mit Fermacellplatte

H. BAUMANN AG
CHASSERALWEG 1
POSTFACH 25
CH-3273 KAPPELEN

Tel : 032 / 391 70 50
Fax: 032 / 391 70 55
Mail-Adresse: info@bk-baumann.ch
INTERNET www.bk-baumann.ch

BAUMANN KAPPELEN
ELEKTROTECHNIK

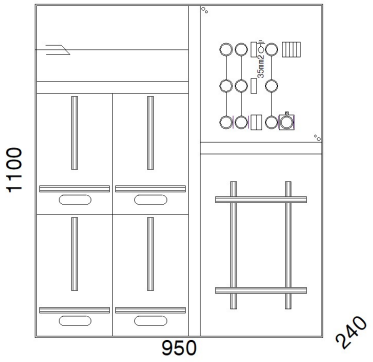

Einbau-Zählerkasten Nr. 2487.0
Aufbau-Zählerkasten Nr. 2487.1
komplett bestückt mit:
1 Kreuz für Hausanschlusskasten
1 Einspeisblock 5x35mm2
1 Steuerklemmensatz 5x6mm2
1 Steuersicherung 1LN10A
3 Bezügersicherungen 3LN25A

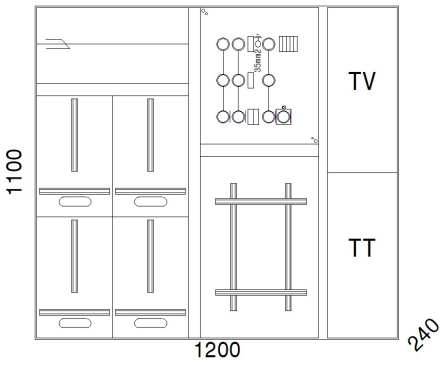

Einbau-Zählerkasten Nr. 2496.05
Aufbau-Zählerkasten Nr. 2496.15
komplett bestückt mit:
1 Kreuz für Hausanschlusskasten
1 Einspeisblock 5x35mm2
1 Steuerklemmensatz 5x6mm2
1 Steuersicherung 1LN10A
3 Bezügersicherungen 3LN25A
1 TT-Abteil mit Fermacellplatte
1 TV-Abteil mit Fermacellplatte

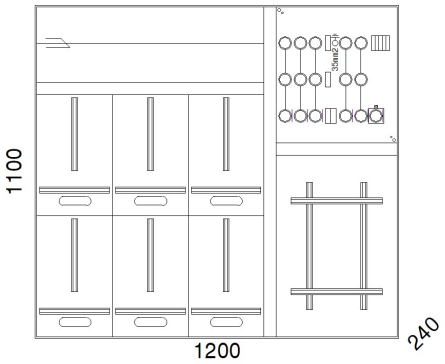

Einbau-Zählerkasten Nr. 2489.0
Aufbau-Zählerkasten Nr. 2489.1
komplett bestückt mit:
1 Kreuz für Hausanschlusskasten
1 Einspeisblock 5x35mm2
1 Steuerklemmensatz 5x6mm2
1 Steuersicherung 1LN10A
5 Bezügersicherungen 3LN25A

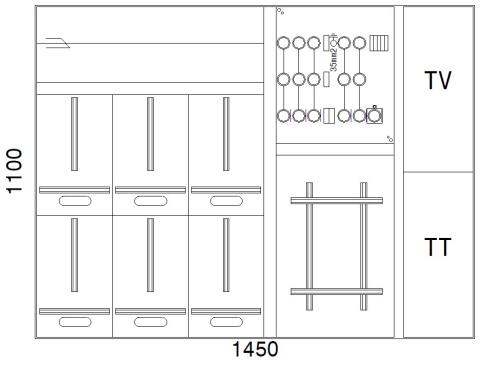

Einbau-Zählerkasten Nr. 2499.05
Aufbau-Zählerkasten Nr. 2499.15
komplett bestückt mit:
1 Kreuz für Hausanschlusskasten
1 Einspeisblock 5x35mm2
1 Steuerklemmensatz 5x6mm2
1 Steuersicherung 1LN10A
5 Bezügersicherungen 3LN25A
1 TT-Abteil mit Fermacellplatte
1 TV-Abteil mit Fermacellplatte

H. BAUMANN AG
CHASSERALWEG 1
POSTFACH 25
CH-3273 KAPPELEN

Tel : 032 / 391 70 50
Fax: 032 / 391 70 55
Mail-Adresse: info@bk-baumann.ch
INTERNET www.bk-baumann.ch

BAUMANN KAPPELEN
ELEKTROTECHNIK

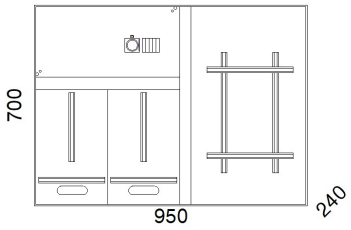

Einbau-Zählerkasten Nr. 2483.0
Aufbau-Zählerkasten Nr. 2483.1
komplett bestückt mit:
1 Kreuz für Hausanschlusskasten
1 Anschlussklemmensatz 5x6mm2
1 Steuerklemmensatz 4x2,5mm2
1 Steuersicherung 1LN10A
1 Schutzleiterklemmen 6mm2

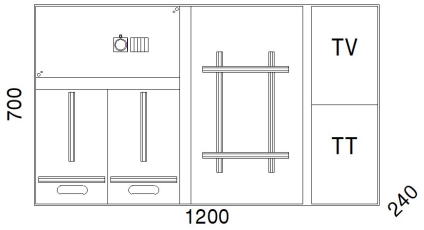

Einbau-Zählerkasten Nr. 2493.05
Aufbau-Zählerkasten Nr. 2493.15
komplett bestückt mit:
1 Kreuz für Hausanschlusskasten
1 Anschlussklemmensatz 5x6mm2
1 Steuerklemmensatz 4x2,5mm2
1 Steuersicherung 1LN10A
1 Schutzleiterklemmen 6mm2
1 TT-Abteil mit Fermacellplatte
1 TV-Abteil mit Fermacellplatte

Verschiedene Dimensionen und Ausführungen auf Anfrage

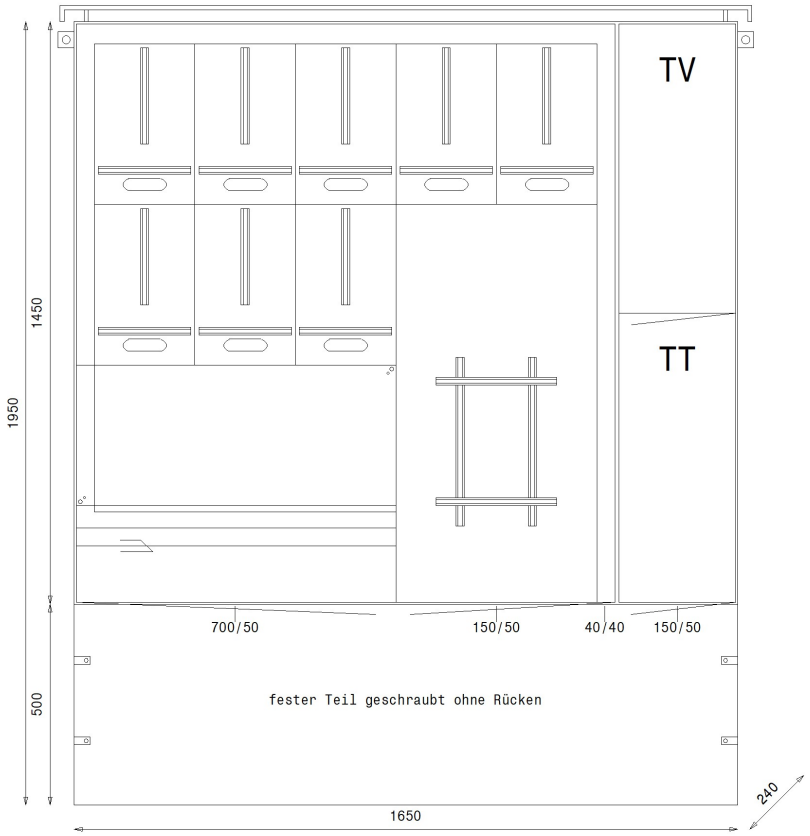

H. BAUMANN AG
CHASSERALWEG 1
POSTFACH 25
CH-3273 KAPPELEN

Tel : 032 / 391 70 50
Fax: 032 / 391 70 55
Mail-Adresse: info@bk-baumann.ch
INTERNET www.bk-baumann.ch

BAUMANN KAPPELEN
ELEKTROTECHNIK

Standard Ausschnitte Einbau-Zählerkasten

Masse in mm / Toleranz 5mm / Spezialausschnitte auf Wunsch

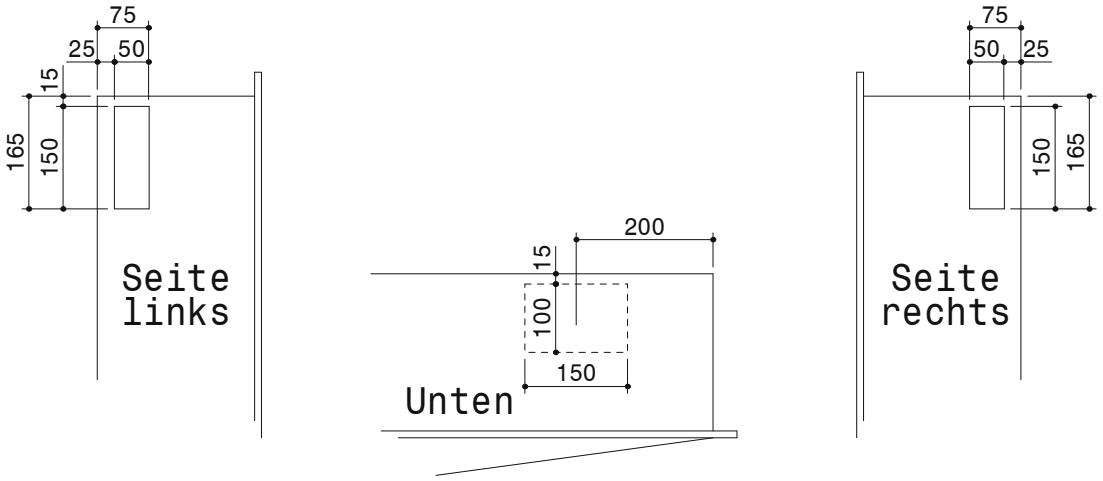

Standard Ausschnitte Einbau-Zählerkasten mit TT- / TV-Abteil

Masse in mm / Toleranz 5mm / Spezialausschnitte auf Wunsch

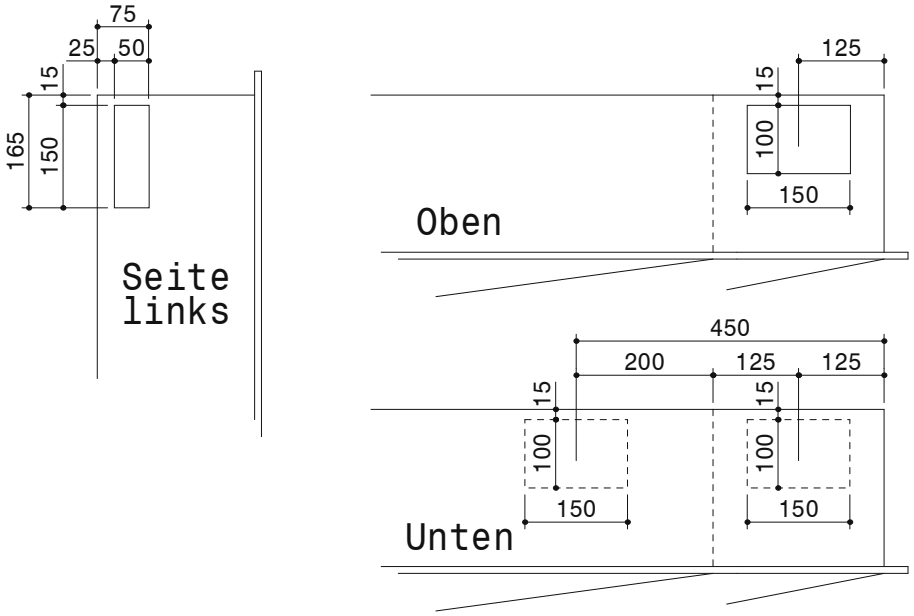

H. BAUMANN AG
CHASSERALWEG 1
POSTFACH 17
CH-3273 KAPPELEN

Tel : 032 / 391 70 50
Fax: 032 / 391 70 55
Mail-Adresse: info@bk-baumann.ch
INTERNET www.bk-baumann.ch

BAUMANN KAPPELEN
ELEKTROTECHNIK

- Typengeprüft und zertifiziert gemäss EN 50298
- Entspricht NIN / EN 60439
- Komplett berührungsgeschützt
- Inkl. Kreuz für Hausanschlusskasten
- Isolierter Rücken hinter Zählerbretter
- Grosszügig mit Kabelkanälen ausgestattet
- Inkl. Lieferung
- Ab 4 Zählerbretter mit Abgangsklemmenfeld

Einbau-Zählerkasten

- grau grundiert
- inkl. Putzrahmen
- inkl. Standard Ausschnitte

Aufbau-Zählerkasten

- Farbe RAL7035
- Inkl. Befestigungslaschen
- Ohne Ausschnitte

Einbau-Zählerkasten

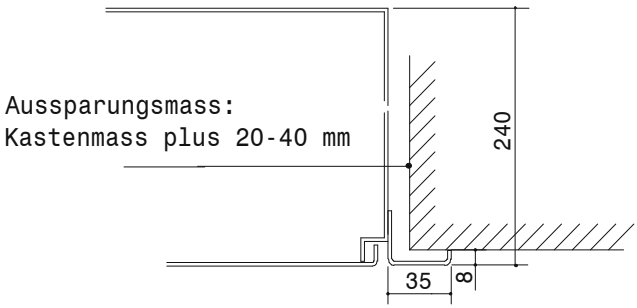

Aufbau-Zählerkasten

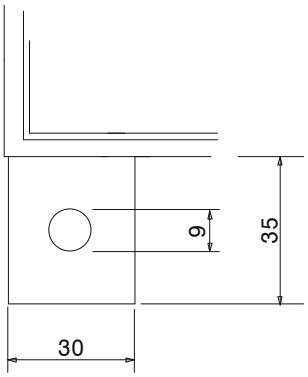

H. BAUMANN AG
CHASSERALWEG 1
POSTFACH 17
CH-3273 KAPPELEN

Tel : 032 / 391 70 50
Fax: 032 / 391 70 55
Mail-Adresse: info@bk-baumann.ch
INTERNET www.bk-baumann.ch